THIS DRAWING IS UNPUBLISHED
VERTRAULICH UNVERÖFFENTLICHT ZEICHNUNG
© COPYRIGHT 2009 -

RELEASED FOR PUBLICATION FEB 2009
FREI FUER VEROEFFENTLICHUNG
ALL RIGHTS RESERVED.
ALLE RECHTE VORBEHALTEN.

MATED WITH
PASSEND ZU
SEE NOTE 9

LOC	DIST
A1	-

PROJEKT NR. EGATN08248

REVISIONS
ABENDERUNGEN

P	LTR	DESCRIPTION BESCHREIBUNG	DATE	DWN	APVD
	G	NEW DRAWING CREATED	18FEB2009	GB	CE
	H	DETAILS SEE PCN E-11-004548	25MAY2011	DB	CE

PREFERED MOUNTING SITUATION FOR CABLE TIE
Bevorzugte Montagestellung fuer Kabelbinder

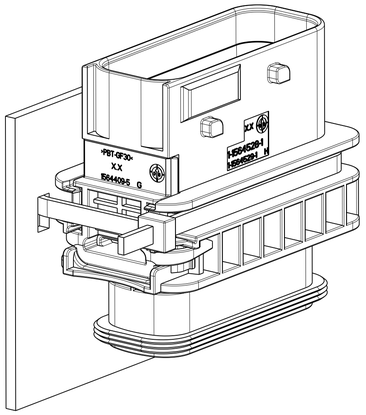

DELIVERY CONDITION:
SECONDARY LOCKING DEVICE
IN PRE-LOCKED POSITION
Lieferzustand:
2. Kontaktsicherung in Vorraststellung

SECTION K-K
Schnitt

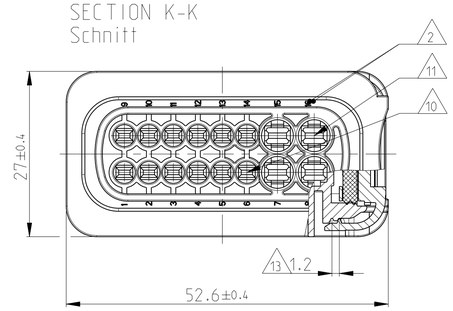

1-1564528-1 AS SHOWN
1-1564528-1 wie gezeigt

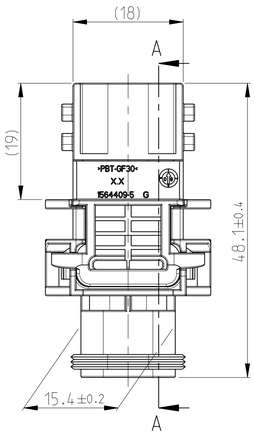

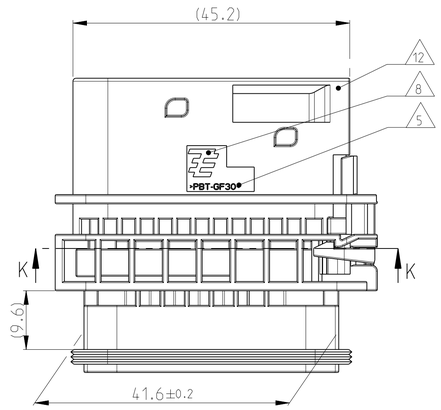

SECTION A-A
Schnitt

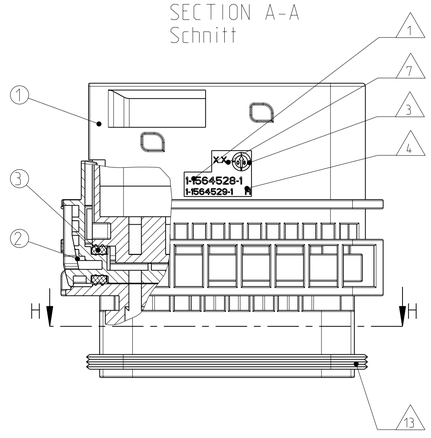

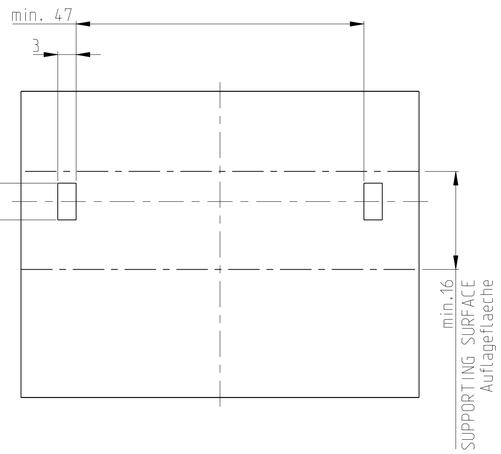

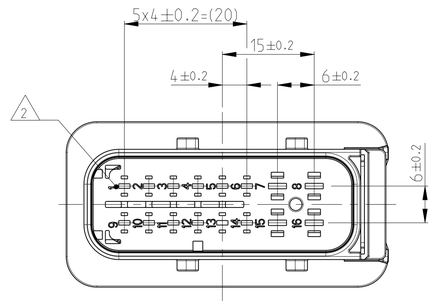

SECTION H-H
Schnitt

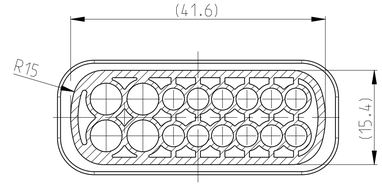

NOTES
Bemerkungen

1. TE ORDER-NO.
TE Bestell-Nr.

2. CAVITY NUMBERING
Kammerbezeichnung

3. PRODUCTION DATE
Produktionsdatum

4. LETTER-INSERT FOR THE REVISION STATUS OF THE MOULD
Schriftsatz fuer Aenderungszustand des Werkzeuges

5. MATERIAL MARKING ACCORDING TO VDA 260
Werkstoffkennzeichnung nach VDA 260

6 BULK PACKAGING IN CORRUGATED BOX
Schuettgut im Versandkarton

7. MOULD CAVITY MARKING
Nestmarkierung

8. TE LOGO
TE Logo

9 SUITABLE COUNTERPART SEE DRAWING: 1564337
Passendes Gegenstueck siehe Zeichnung: 1564337

10. CAVITIES MATED WITH TAB 1.6 x 0.6 MM (SWS)
SEE PRODUCT GROUP DRAWING
TE NO: 1355055
MAX. WIRE SIZE: 1.0mm² FLR

Kontaktkammer passend fuer Flachstecker 1.6 x 0.6 mm (EDS)
siehe Produktgruppenzeichnung
TE Nr: 1355055
max. Drahtgroessenbereich: 1.0mm² FLR

11. CAVITIES MATED WITH TAB 2.8 x 0.8 MM (SWS)
SEE PRODUCT GROUP DRAWING
TE NO: 1355052
MAX. WIRE SIZE: 2.5mm² FLR (AWG 12 TXL)

Kontaktkammer passend fuer Flachstecker 2.8 x 0.8 mm (EDS)
siehe Produktgruppenzeichnung
TE Nr: 1355052
max. Drahtgroessenbereich: 2.5mm² FLR (AWG 12 TXL)

12. INTERFACE ACC. DRAWING: 114-18799-1
Kragenanschluss nach Zeichnung: 114-18799-1

13. MATED WITH COVER SEE DRAWING: 1670865. 1670866
Passend zu Kappe siehe Zeichnung: 1670865. 1670866

14. SLIDING DISTANCE OF SECONDARY LOCKING
Verschiebeweg der zweiten Kontaktsicherung

H 15 MALFUNCTION CAUSED BY LAQUER IS NOT COVERD BY TE WARRANTY
Funktionsbeeintraechtigung durch Lackieren. liegt nicht im Einfluss und Gewaehrleistungsumfang von TE

CODING "A"
Kodierung

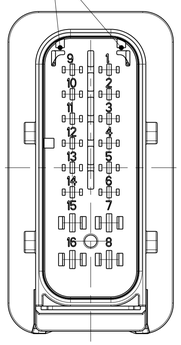

PN: 1-1564528-1

CODING "B"
Kodierung

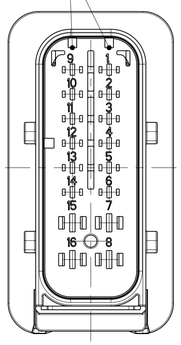

PN: 2-1564528-1

CODING "C"
Kodierung

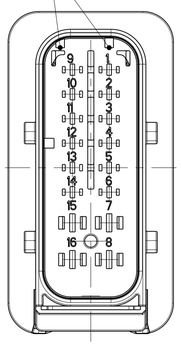

PN: 3-1564528-1

CODING "D"
Kodierung

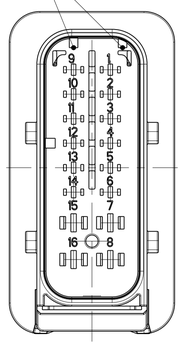

PN: 4-1564528-1

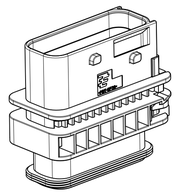

SCALE 1:1
Maßstab

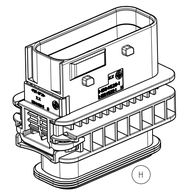

SCALE 1:1
Maßstab

TE ORDER-NO. TE Bestell-Nr.	REV.	NO. OF POS. Polzahl	CODE Kodierung	QUANTITY Stueck					ITEM NO ASSY
				H					
4-1564528-1	H	16	D	-	-	-	1	1	1	4
3-1564528-1	H	16	C	-	-	1	-	1	1	3
2-1564528-1	H	16	B	-	1	-	-	1	1	2
1-1564528-1	H	16	A	1	-	-	-	1	1	1

ITEM NO	DESCRIPTION Beschreibung	COLOUR Farbe	MATERIAL
1	16POS. TAB HOUSING, CODE "A" 16pol. Flachsteckergehaeuse, Kod. "A"	BLACK schwarz	PBT-GF30 / V-0
1	16POS. TAB HOUSING, CODE "B" 16pol. Flachsteckergehaeuse, Kod. "B"	GREY grau	PBT-GF30 / V-0
1	16POS. TAB HOUSING, CODE "C" 16pol. Flachsteckergehaeuse, Kod. "C"	GREEN gruen	PBT-GF30 / V-0
1	16POS. TAB HOUSING, CODE "D" 16pol. Flachsteckergehaeuse, Kod. "D"	BLUE blau	PBT-GF30 / V-0
2	SECONDARY LOCKING DEVICE Zweite Kontaktsicherung	YELLOW gelb	PBT-GF30 / V-0
3	SEAL FOR SECONDARY LOCKING Dichtung der zweiten Kontaktsicherung	WHITE weiss	MVQ

THIS DRAWING IS A CONTROLLED DOCUMENT.
DIESES ZEICHNUNGSDOKUMENT WIRD DURCH APP INCORPORATED KONTROLLIERT.
ANDERUNGEN, DIE DEM TECHNISCHEN FORTSCHRITT DIENEN, SIND VORBEHALTEN.
DER ZWEITE EMPFAENGER UND/ODER DIESES ZEICHNUNGS DARF NICHT AUF ANDERE.

DIMENSIONS: MASSEINHEITEN: mm
TOLERANCES UNLESS OTHERWISE SPECIFIED: ALLGEMEINTOLERANZEN
1 PLC ±
2 PLC ±
3 PLC ±
4 PLC ±
ISO 8015 DIN 16901-1&0
ANGLES/WINKEL ±2°
MATERIAL SEE TABLE siehe Tabelle
FINISH/OBERFLAECHE/FARBE SEE TABLE siehe Tabelle

DWN	Gajanan	18FEB2009
CHK	F. Eltrop	19FEB2009
APVD	C. Eberwein	19FEB2009

PRODUCT SPEC PRODUKTSPEZ. 108-94020
APPLICATION SPEC VERARBEITUNGSSPEZ. 114-18756
WEIGHT GEWICHT 28.35g H

TE Connectivity

NAME
16 POS.TAB 1.6x0.6/2.8x0.8 TAB HSG. ASSY
16pos.TAB 1.6x0.6/2.8x0.8 Flachsteckergehaeuse
HDSCS - GROUP E

SIZE	CAGE CODE	DRAWING NO ZEICHNUNGS-NR.	RESTRICTED TO NUR FUER
A1	00779	C-1564528	-

CUSTOMER DRAWING /KUNDENZEICHNUNG
SCALE MASSSTAB 2:1 SHEET BLATT 1 OF VON 1 REV H

4805 (3/11)

Pro/ENGINEER DRAWING