THIS DRAWING IS UNPUBLISHED
VERTRAULICH UNVERÖFFENTLICHE ZEICHNUNG
© COPYRIGHT 2009

RELEASED FOR PUBLICATION APR 2009
FREI FUER VEROEFFENTLICHUNG
ALL RIGHTS RESERVED.
ALLE RECHTE VORBEHALTEN.

MATED WITH
PASSEND ZU
SEE NOTE 11

INTERFACE FOR GROMMET
Ausführungsvorschrift für Gummitülle

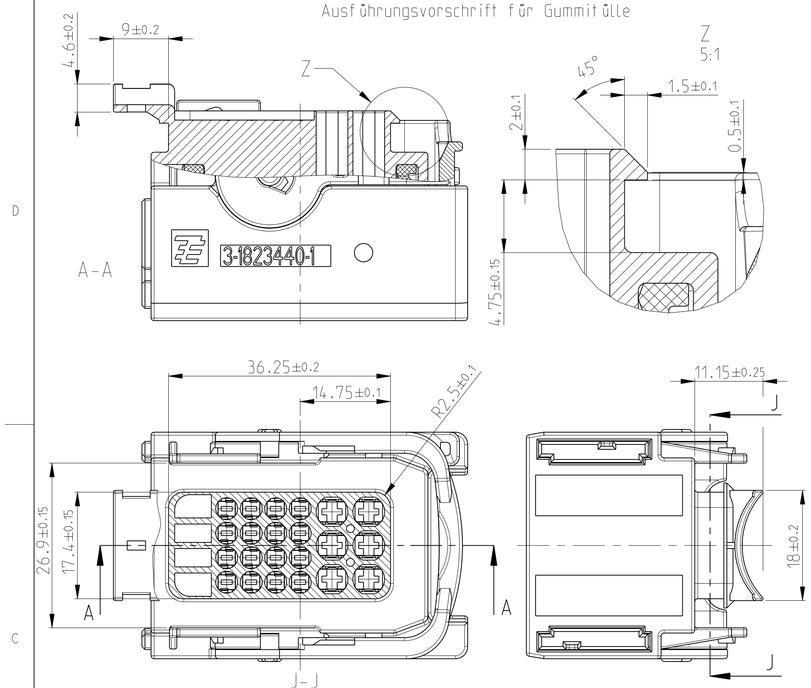

1/2/3/4-1823440-2
18pos.
CAVITY 13-16 CLOSED
18pol.
Kammern 13-16 geschlossen

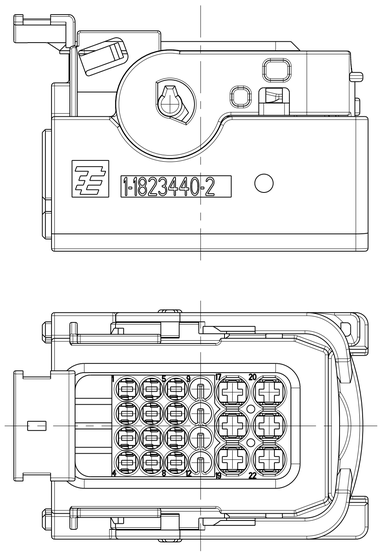

1/2/3/4-1823440-3

WITH CABLE EXIT

FOR COVER 13 AND CORRUGATED TUBE NW 17

mit Kabelabgang

für Kappe 13 und Wellrohr NW 17

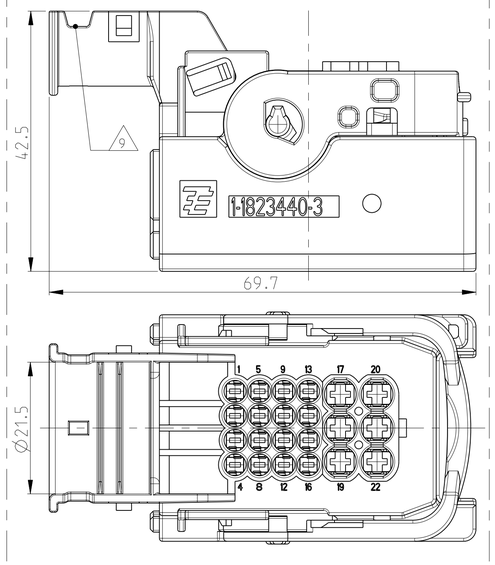

LOC	DIST
A1	-

PROJEKT NR.: EGATN09343

REVISIONS
ÄNDERUNGEN

P	LTR	DESCRIPTION BESCHREIBUNG	DATE	DWN	APVD
	A	DRAWING CREATED	18APR2008	DM	FE
	A1	VARIANTS ADDED	30OCT2009	NP	FE
	B	NEW VARIANT OF LEVER ADDED. SEE PCN E-11-020758	16NOV2011	NP	FE
	B1	CLARIFICATION OF COLOR CODING. SEE PCN E-12-001547	25JAN2012	NP	FE

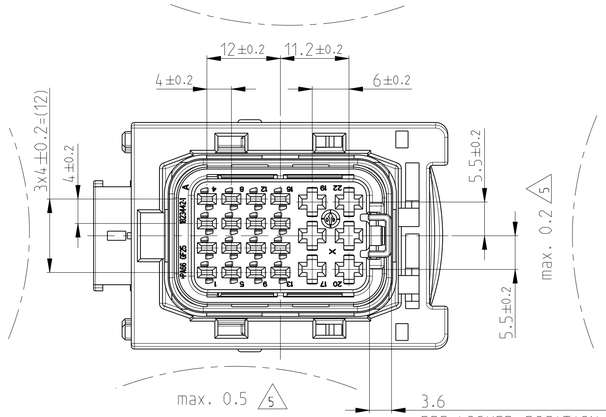

PRE LOCKED POSITION OF SECONDARY LOCKING
Vorraststellung der 2. Kontaktsicherung

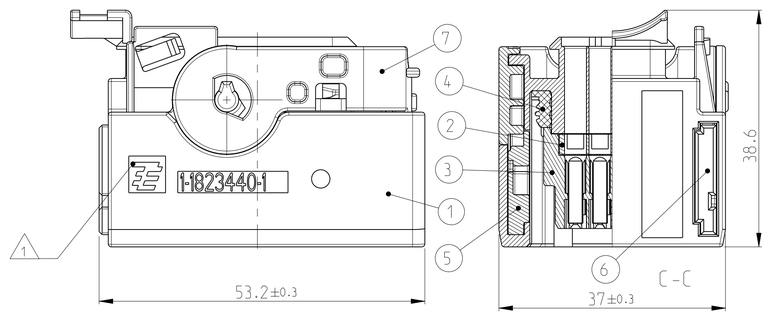

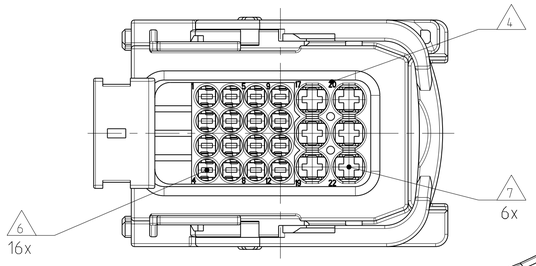

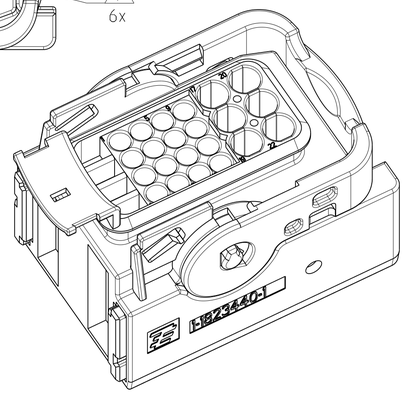

1-1823440-1 AS SHOWN
1-1823440-1 wie gezeigt

1-1823440-X
CODING A
Kodierung A

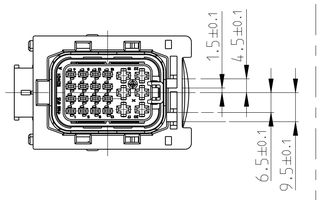

2-1823440-X
CODING B
Kodierung B

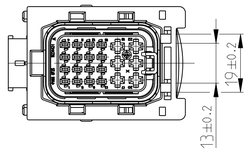

3-1823440-X
CODING C
Kodierung C

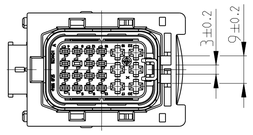

4-1823440-X
CODING D
Kodierung D

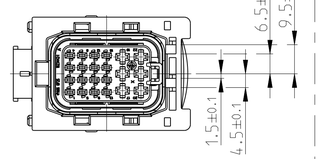

LOCKED POSITION OF SECONDARY LOCKING
Entraststellung der 2. Kontaktsicherung
LOCKING DISTANCE 0.9 MM
Verschiebeweg 0.9mm

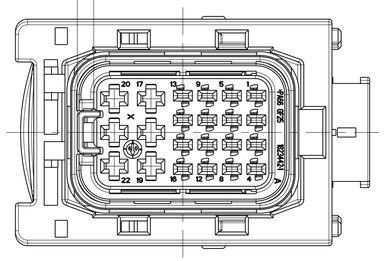

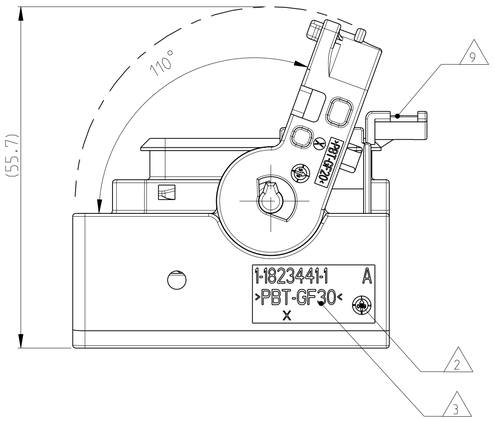

CONNECTOR IN PRE LOCKED POSITION
Steckverbinder in Vorraststellung

NOTES
Bemerkungen

1 TE LOGO AND PART NUMBER
TE Logo und Bestellnummer

2 PRODUCTION DATE
Produktionsdatum

3 MATERIAL MARKING ACC. TO VDA 260
Materialkennzeichnung nach VDA 260

4 CAVITY NUMBERING
Kammernummerierung

5 WARPAGE TO ... PERMITTED
Verzug zulässig bis....

6 CAVITIES MATED WITH AMP MCP 1.5K
SEE PRODUCT GROUP DRAWING
TE NO: 1241436
MAX. WIRESIZE: 1.5mm² FLR / AWG 16 TXL
Kontaktkammern passend für AMP MCP 1.5K
siehe Produkt-Gruppenzeichnung
TE Nr. 1241436
max. Drahtgrößenbereich: 1.5mm² FLR / AWG 16 TXL

7 CAVITIES MATED WITH AMP MCP 2.8
SEE PRODUCT GROUP DRAWING
TE NO: 1355036
MAX. WIRESIZE: 2.5mm² FLR / AWG 12 TXL
Kontaktkammern passend für AMP MCP 2.8
siehe Produkt-Gruppenzeichnung
TE Nr. 1355036
max. Drahtgrößenbereich: 2.5mm² FLR / AWG 12 TXL

8 MALFUNCTION CAUSED BY LACQUER IS NOT COVERED BY TE WARRENTY
Funktionsbeeinträchtig. durch Lackieren liegt nicht im Einfluss und Gewaehrleistungsumfang von TE

9 MAX. CABLE TIE WIDTH: 3mm
max. Kabelbinderbreite 3mm

10 LAYER PACKAGING IN CORRUGATED BOX
Lagenverpackung im Versandkarton

11 FITS TO TE TAB HOUSING 1823448/1823449
Passend zu TE Flachsteckergeh 1823448/1823449

12 FITS TO INTERFACE DRAWING 114-94020
Passend zur Schnittstellenzeichnung 114-94020

13 FITS TO COVER 2112452-1
Passend zu Kappe 2112452-1

4-1823440-3	3-1823440-3	2-1823440-3	1-1823440-3	4-1823440-2	3-1823440-2	2-1823440-2	1-1823440-2	4-1823440-1	3-1823440-1	2-1823440-1	1-1823440-1	TE ORDER NO. TE Bestell-Nr.	QUANTITY Stueck	MAT.	COLOUR Farbe	DESCRIPTION Beschreibung	REV.	ITEM
A	A	A	A	1	1	1	B	1	1	1	1	REV.						
				1	1	1	1	1	1	1	1	PBT-GF20	GREY grau	LEVER Hebel	A	7
1	1	1	1	-	-	-		-	-	-	-	PBT-GF20	YELLOW gelb	LEVER Hebel	A	7
1	1	1	1	1	1	1	1	1	1	1	1	PA66-GF30	WINE RED wein rot	SLIDE, RH Schieber, rechts	A	6
1	1	1	1	1	1	1	1	1	1	1	1	PA66-GF30	WINE RED wein rot	SLIDE, LH Schieber, links	A	5
1	1	1	1	1	1	1	1	1	1	1	1	MVQ	ORANGE orange	SEAL Dichtung	A	4
1	1	1	1	1	1	1	1	1	1	1	1	PA66-GF25-V0	BLACK schwarz	CAVITY BLOCK Kontaktgehaeuse	A	3
1	1	1	1				1					PBT-GF30-V0	YELLOW gelb	SECONDARY LOCKING DEVICE zweite Kontaktsicherung	A	2
1												PBT-GF30-V0	GREEN gruen	22 pos. HSG.. CODING D FOR COVER 22 pol. Gehäuse.. Kodierung D für Kappe	A	1
	1											PBT-GF30-V0	BLUE blau	22 pos. HSG.. CODING C FOR COVER 22 pol. Gehäuse.. Kodierung C für Kappe	A	1
		1										PBT-GF30-V0	GREY grau	22 pos. HSG.. CODING B FOR COVER 22 pol. Gehäuse.. Kodierung B für Kappe	A	1
			1									PBT-GF30-V0	BLACK schwarz	22 pos. HSG.. CODING A FOR COVER 22 pol. Gehäuse.. Kodierung A für Kappe	A	1
				1								PBT-GF30-V0	GREEN gruen	~~18 pos. HSG.. CODING D~~ 18 pol. Gehäuse.. Kodierung D	1	1
					1							PBT-GF30-V0	BLUE blau	~~18 pos. HSG.. CODING C~~ 18 pol. Gehäuse.. Kodierung C	1	1
						1						PBT-GF30-V0	GREY grau	~~18 pos. HSG.. CODING B~~ 18 pol. Gehäuse.. Kodierung B	1	1
							1					PBT-GF30-V0	BLACK schwarz	18 pos. HSG.. CODING A 18 pol. Gehäuse.. Kodierung A	A	1
								1				PBT-GF30-V0	GREEN gruen	~~22 pos. HSG.. CODING D~~ 22 pol. Gehäuse.. Kodierung D	1	1
									1			PBT-GF30-V0	BLUE blau	~~22 pos. HSG.. CODING C~~ 22 pol. Gehäuse.. Kodierung C	1	1
										1		PBT-GF30-V0	GREY grau	~~22 pos. HSG.. CODING B~~ 22 pol. Gehäuse.. Kodierung B	1	1
											1	PBT-GF30-V0	BLACK schwarz	~~22 pos. HSG.. CODING A~~ 22 pol. Gehäuse.. Kodierung A	1	1

THIS DRAWING IS A CONTROLLED DOCUMENT.
DIESES ZEICHNUNGSDOKUMENT WIRD DURCH AMP INCORPORATED KONTROLLIERT.
ÄNDERUNGEN, die DEM TECHNISCHEN FORTSCHRITT DIENEN, SIND VORBEHALTEN.
DEN ZWEITLISTSTÄNDIGEN ÄNDERUNGSSTAND ERFAHREN SIE AUF ANFRAGE.

DIMENSIONS: MASSEINHEITEN: mm

TOLERANCES UNLESS OTHERWISE SPECIFIED: acc. to ISO 8015 acc. to DIN 16901-140
1 PLC ±-
2 PLC ±-
3 PLC ±-
4 PLC ±-
ANGLES/WINKEL ±2°

MATERIAL: SEE TABLE / siehe Tabelle
FINISH/OBERFLACHE/FARBE: SEE TABLE / siehe Tabelle

DWN	N. Pfaffmann	26FEB2008
CHK	F. Eltrop	26FEB2008
APVD	C. Eberwein	26FEB2008

PRODUCT SPEC PRODUKTSPEC. 108-94025
APPLICATION SPEC VERARBEITUNGSSPEZ. 114-18993
WEIGHT GEWICHT 43 g

TE Connectivity

NAME
22POS. AMP MCP 1.5K/2.8
RECEPTACLE HOUSING, SEALED
22 pol. Buchsengehaeuse, gedichtet

SIZE	CAGE CODE	DRAWING NO. ZEICHNUNGS-NR.	RESTRICTED TO NUR FUER
A1	00779	C-1823440	-

CUSTOMER DRAWING / KUNDENZEICHNUNG
SCALE MASSSTAB 2:1 SHEET BLATT 1 OF VON 1 REV B1

4805 (3/11)
Pro/ENGINEER DRAWING