NUMBER C-917722

三角法 (3rd ANGLE PROJECTION)

METRIC

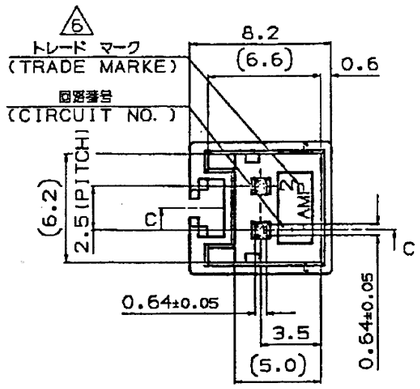

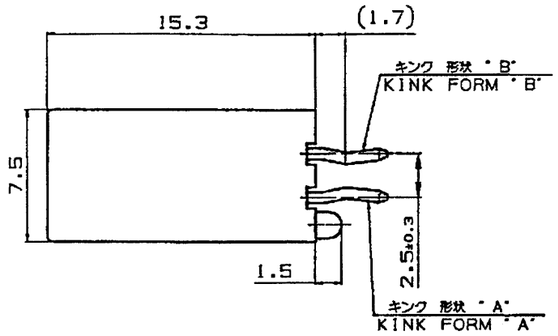

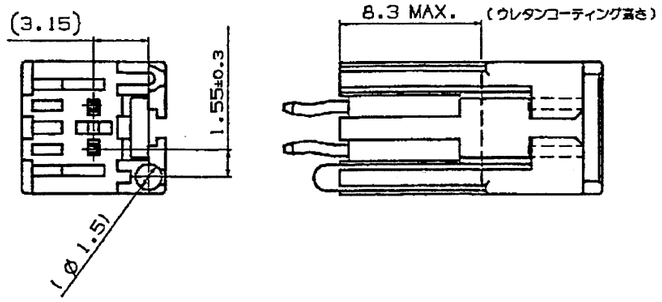

取付基板穴寸法 FIG. 1

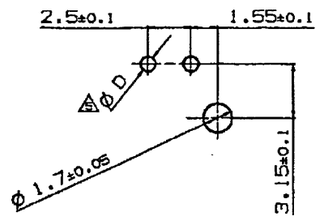

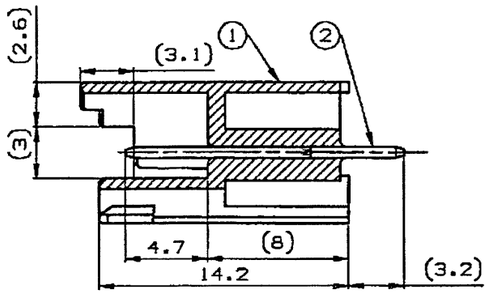

断面 "C"-"C"
(SECT.)
ボス無し
(WITHOUT BOSS)

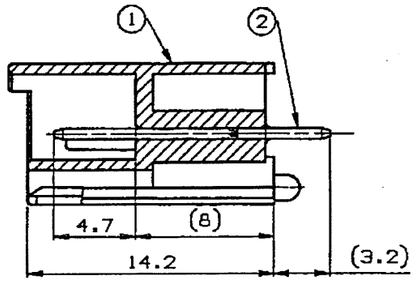

断面 "C"-"C"
(SECT.)
ボス有り
(WITH BOSS)

表1
TABLE 1

部品番号 PART NO.	名称 PART NAME	材質、表面処理 MATERIAL & FINISH
①	ヘッダーハウジング HEADER HOUSING	66ナイロンガラス強化(UL94V-0) 66 NYLON GLASS FILLED CTI : UL LEVEL2, 250～399V
②	ポスト コンタクト POST CONTACT	錫めっき済銅合金 PRE TIN COPPER ALLOY

注 記:
1. 製品規格: 108-5459
2. 適用基板厚 : 1.6mm
3. 嵌合相手製品型番
   プラグハウジング: 917686
   リセコンタクト : 917683
   917684
4. 適用基板穴寸法 : FIG. 1 参照
5. 適用基板穴径
   パンチ加工穴: 0.9 $^{+0.1}_{0}$
   ドリル加工穴: 1.1±0.05
6. 表2参照

表3 (TABLE 3)

トレードマーク TRADE MARK	生産場所 MANUFACTURING PLACE
-AMP 又は OR - AMP	日本 JAPAN
-+AMP 又は OR -+ AMP	中国 CHAINA(PRC)
±AMP 又は OR ± AMP	韓国 KOREA

NOTES;
1. PRODUCT SPEC. ; 108-5459
2. APPLICABLE P.C.B THK. : 1.6mm
3. MATING CONN. P/N
   PLUG HOUSING ; 917686
   REC. CONTACT ; 917683
   917684
4. APPLICABLE P.C.B LAYOUT SEE FIG.1
5. APPLICABLE P.C.B HOLE DIA.
   PUNCHED HOLE;0.9 $^{+0.1}_{0}$
   DRILLED HOLE;1.1±0.05
6. SEE TABLE2

6	WITHOUT 無し	WITH 有り	BLACK 黒色	2	2-917722-9
6	WITHOUT 無し	WITH 有り	BLUE 青色	2	2-917722-6
6	WITHOUT 無し	WITH 有り	GREEN 緑色	2	2-917722-5
6	WITHOUT 無し	WITH 有り	YELLOW 黄色	2	2-917722-4
6	WITHOUT 無し	WITH 有り	RED 赤色	2	2-917722-2
6	WITHOUT 無し	WITH 有り	NATURAL 自然色	2	2-917722-1
	WITH 有り	WITH 有り	BLACK 黒色	2	917722-9
	WITH 有り	WITH 有り	BLUE 青色	2	917722-6
	WITH 有り	WITH 有り	GREEN 緑色	2	917722-5
	WITH 有り	WITH 有り	YELLOW 黄色	2	917722-4
	WITH 有り	WITH 有り	RED 赤色	2	917722-2
	WITH 有り	WITH 有り	NATURAL 自然色	2	917722-1
BOSS ボス	KINK FORM キンク加工	COLLOR 色調	Pos. 極数	PART NO. 型番	

LTR	変更 (REVISION RECORD)		OR	CHK	DATE
F	変更	FJDO-0076-03	N.Y	M.S	7APR 03
E	変更	(FJ00-1534-97)	T.H		8.OCT.'97
D	変更	(FJ00-0840-97)	N.N	Y.K	10.JUN.'97
C	変更	(FJ00-5538-96)	N.N	Y.K	5.NOV.'96
B	変更	(FJ00-5112-96)	N.N	Y.K	29.JUL.'95
A	変更	(FJ00-3916-96)	Y.N	Y.K	5.JAN.'96
0	作成	(FJ00-2624-95)	Y.N	Y.K	29.MAY.'95

tyco Electronics
Tyco Electronics AMP K.K.
Kawasaki, Japan

適合電線断面積 (WIRE RANGE)	--- mm²(AWG -)
被覆外径 (INSULATION DIA.)	--- mmø
材料 (MATERIAL)	SEE TABLE 1 表1参照
仕上 (FINISH)	SEE TABLE 1 表1参照
DR.	29 MAY. '95 Y.NOGUCHI
DE.	29 MAY. '95 Y.NOGUCHI
CHK.	29 MAY. '95 Y.KASHIWA
APP.	29 MAY. '95 Y.KASHIWA

名称(NAME)
2.5mm シグナルダブルロック 2極 ポストヘッダーアッセンブリー(Vタイプ)
2.5mm SIGNAL DBL-LOCK 2P POST HEADER ASS'Y

一般公差 (GENERAL TOLERANCE)
10 KT : ±0.2
10超過 30KT : ±0.25
30超過 100KT : ±0.3
角度 : ±3°

A3 | LOC J | 番号(No.) C-917722
尺度(SCALE) 3-1 | REV. F | SHEET 1 OF 1

(CUSTOMER DRAWING) 参考図面

単位:特 DIMENSIONS IN MM. DO NOT SCALE PRINT

PRINT DIST

AMP-J010-2C
REV.3/'93