NUMBER C-917788

METRIC

三角法 (3rd ANGLE PROJECTION)

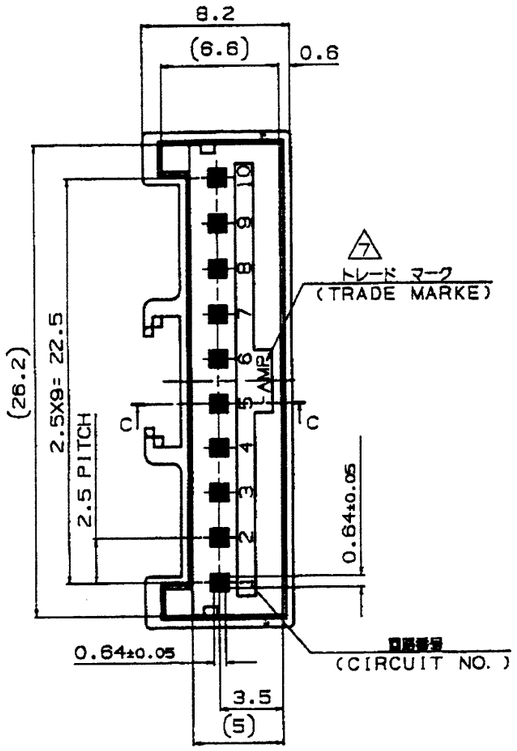

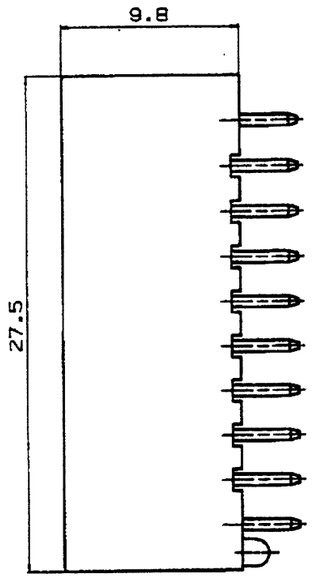

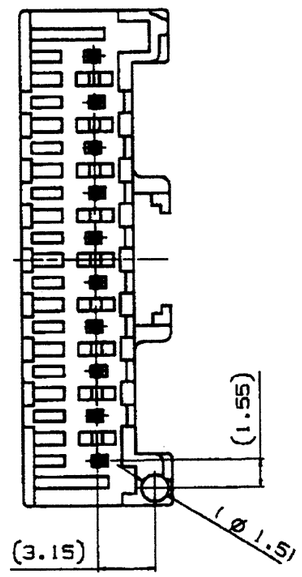

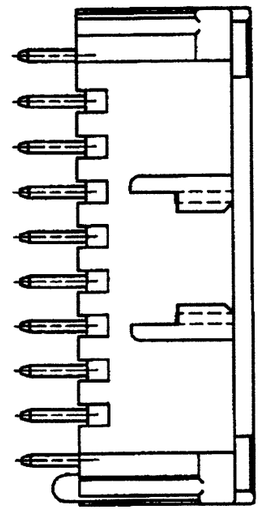

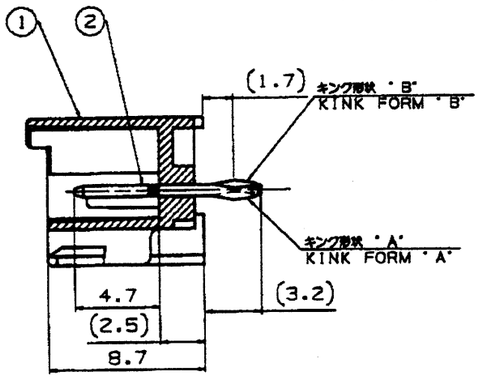

断面 "C"-"C"
(SECT.)

取付基板穴寸法 FIG. 1

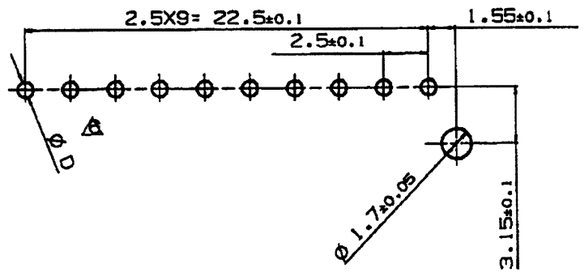

表1
TABLE 1

部品番号 PART NO.	名称 PART NAME	材質、表面処理 MATERIAL & FINISH
①	ヘッダーハウジング HEADER HOUSING	66ナイロンガラス強化(UL94V-0) 66 NYLON GLASS FILLED CTI : UL LEVEL2, 250～399V
②	ポスト コンタクト POST CONTACT	錫めっき済銅合金 PRE TIN COPPER ALLOY

注 記;
1. 製品規格 ; 108-5459
2. 適用基板厚 ; 1.6t
3. 嵌合相手製品型番
   プラグハウジング : 917694
   リセコンタクト : 917683
   917684
4. キング位置は表2参照
5. 適用基板穴寸法 : FIG. 1 参照
6. 適用基板穴径
   パンチ加工穴 : 0.9 $^{+0.1}_{0}$
   ドリル加工穴 : 1.1 ±0.05
7. 表3参照

表3 (TABLE 3)

トレードマーク TRADE MARK	生産場所 MANUFACTURING PLACE
-AMP 又は OR - AMP	日本 JAPAN
-+AMP 又は OR -+ AMP	中国 CHAINA(PRC)
±AMP 又は OR ± AMP	韓国 KOREA

NOTES;
1. PRODUCT SPEC. ; 108-5459
2. APPLICABLE P.C.B THK. ; 1.6t
3. MATING CONN. P/N
   PLUG HOUSING ; 917694
   REC. CONTACT ; 917683
   917684
4. KINKIING POSITION (SEE TABLE2)
5. APPLICABLE P.C.B LAYOUT SEE FIG.1
6. APPLICABLE P.C.B HOLE DIA.
   PUNCHED HOLE; 0.9 $^{+0.1}_{0}$
   DRILLED HOLE; 1.1 ±0.05
7. SEE TABLE3

表 2
TABLE 2

回路番号 CIRCUIT NO.	1	2	3	4	5	6	7	8	9	10	11	12	13
キング形状 TYPE OF KINK FORM	A	B	A	B	A	B	A	B	A	B	-	-	-

	WITH 有り	WITH 有り	RED 赤色	10	917788-2
	WITHOUT 無し	WITH 有り	NATURAL 自然色	10	2-917788-1
	WITH 有り	WITH 有り	NATURAL 自然色	10	917788-1
	BOSS ボス	KINK FORM キング加工	COLLOR 色 調	Pos. 極数	PART NO. 型番

LTR	変更 (REVISION RECORD)	DR	CHK	DATE
D1	変 更(REVISED) ECR-05-010804	J.S	N.Y	28SEP 2005
D	変 更(REVISED)FJDO-0094-03	N.Y	M.S	11APR 03
C	変 更(REVISED) FJ00-0460-97	N.N	[illegible]	27.MAY.'97
B	変 更(REVISED) FJ00-5113-96	N.N	Y.K	29.AUG.'96
A	変 更(REVISED) FJ00-3073-95	A.O	Y.K	27.SEP.'95
O	作 成(RELEASED)	Y.N	Y.K	12.MAY.'95

適合電線断面積 (WIRE RANGE): --- mm²(AWG -)
被覆外径 (INSULATION DIA.): --- mmø
材料 (MATERIAL): SEE TABLE 1 表1参照
仕上 (FINISH): SEE TABLE 1 表1参照
DR. 12 MAY. '95 Y.NOGUCHI
DE. 12 MAY. '95 Y.NOGUCHI
CHK. 12 MAY. '95 Y.KASHIWA
APP. 12 MAY. '95 Y.KASHIWA

tyco Electronics
Tyco Electronics AMP K.K.
Kawasaki, Japan

名称 (NAME)
2.5mm シグナルダブルロック 10極 ポストヘッダーアッセンブリー(Vタイプ)
2.5mm SIGNAL DBL-LOCK 10P POST HEADER ASS'Y

一般公差 (GENERAL TOLERANCE)
10未満 : ±0.2
10以上30未満 : ±0.25
30以上100未満 : ±0.3
角度 : ±3°

A3 | LOC J | 番号 (No.) C-917788
尺度 (SCALE) 3-1 | REV. D1 | SHEET 1 OF 1

(CUSTOMER DRAWING) 参考図面

単位:特 DIMENSIONS IN MM. DO NOT SCALE PRINT

PRINT DIST

AMP-J010-20