UHF (860…960 MHz)

BIS U-301-C0-TNCB
Bestellcode: BIS00P0

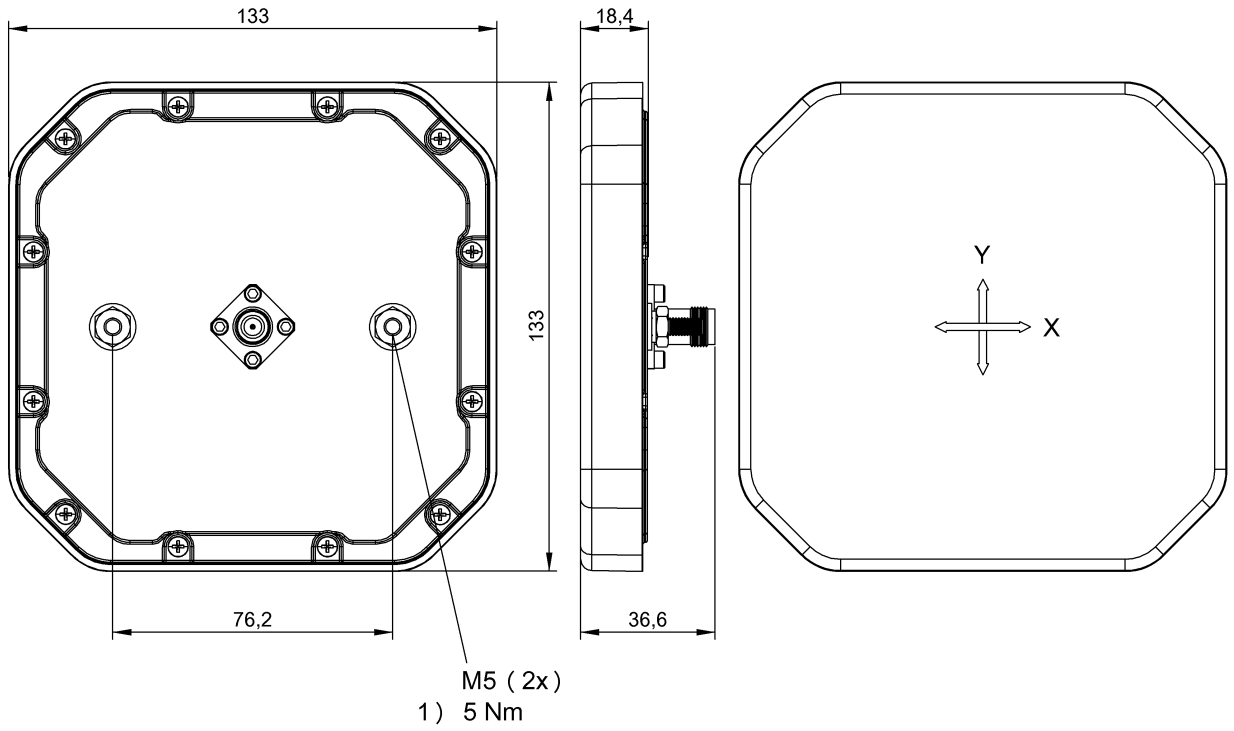

1) Anzugsmoment

Allgemeine Merkmale

Antennenform	Patch
Funktionsprinzip	Antenne

Elektrische Merkmale

Antennengewinn	5.5 dBic
Antennenimpedanz	50 Ohm
Arbeitsfrequenz	865…868 MHz
Polarisation	zirkular
VSWR (Stehwellen-Verhältnis)	≤ 1.5:1
Vor-/Rückverhältnis	≥ 8 dB
Zugelassene abgestrahlte Leistung	ETSI EN 302208 ≤ 1.0 W ERP

Elektrischer Anschluss

Anschluss Steckplätze	TNC-Buchse

Erfassungsbereich/Messbereich

Achsenverhältnis	≤ 2 dB
Öffnungswinkel min.	100° x 100°

Material

Gehäusematerial	PC

Mechanische Merkmale

Abmessung	133 x 18.4 x 133 mm
Anwendungsgewicht	365.00 g

Umgebungsbedingungen

Dauerschockbeanspruchung	ja
EN 60068-2-27, Schock	ja
EN 60068-2-6, Vibration	ja
Lagertemperatur	-40...85 °C
Schutzart	IP67, mit Steckverbinder
Umgebungstemperatur	-30...70 °C

Zusatztext

Bei der Installation sind die technischen Normen und Vorschriften der entsprechenden Länder zu beachten.
Werte wenn nicht anders angegeben unter Nennbedingungen.

Technical Drawings

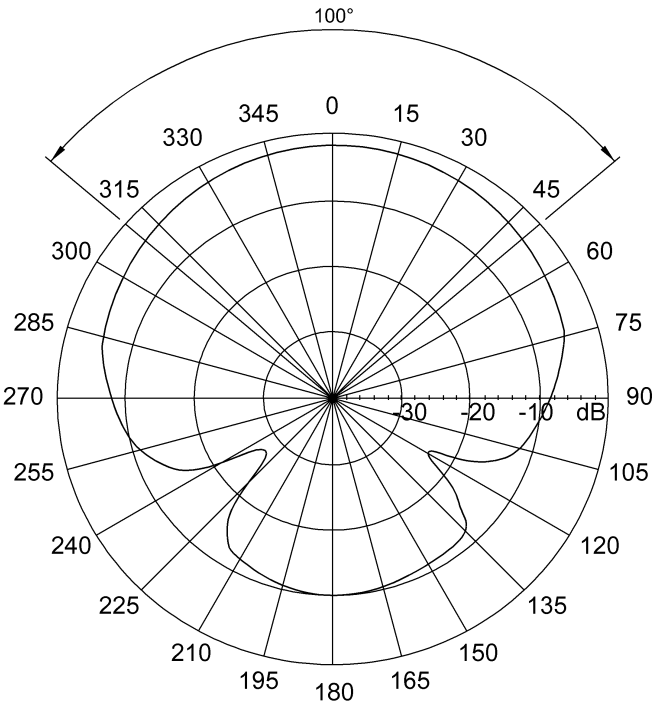

1) 865 MHz

1) Strahlungsdiagramm X+Y