THIS DRAWING IS UNPUBLISHED. VERSAMMELT UNVERÖFFENTLICHT ZEICHNUNG
© COPYRIGHT copyright_date BY TYCO ELECTRONICS CORPORATION. ALL RIGHTS RESERVED. ALLE RECHTE VORBEHALTEN.

RELEASED FOR PUBLICATION JULY 2007
FREI FUER VEROEFFENTLICHUNG

MATED WITH
PASSEND ZU
SEE NOTE

LOC	DIST
A1	-

PROJEKT NR.: EGATN07177

REVISIONS
ÄENDERUNGEN

P	LTR	DESCRIPTION BESCHREIBUNG	DATE	DWN	APVD
	A	NEW DRAWING	17-Jul-07	CG	AK
	B	NEW CAVITY BLOCK. SEE PCN E-08-006670	14-Mar-08	AK	GJ

SECONDARY LOCKING IN PRE LOCKED POSITION
Zweite Kontaktsicherung in Vorraststellung
(DELIVERY CONDITIONS / Lieferzustand)

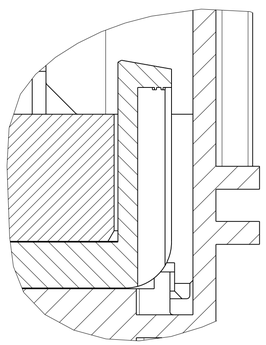

SECONDARY LOCKING IN LOCKED POSITION
Zweite Kontaktsicherung in Endraststellung

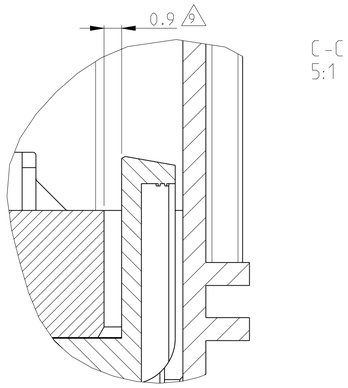

CONNECTOR 15POS. INCL. COVER, ADAPTER AND FIXING SLIDE
Steckverbinder 15pol. mit Kappe, Adapter und Befestigungsschieber

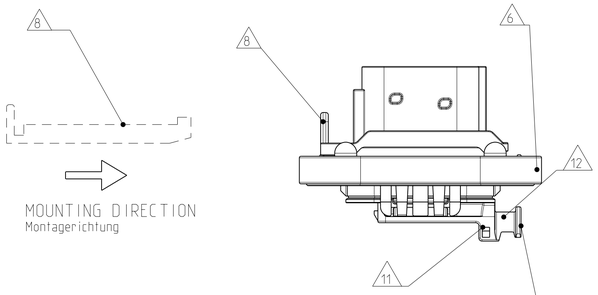

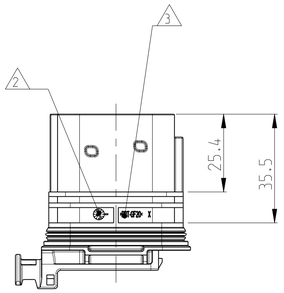

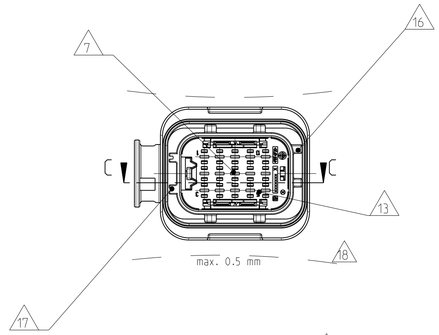

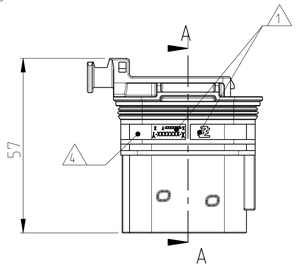

A-A

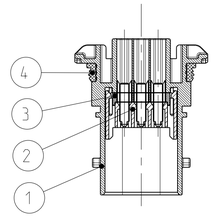

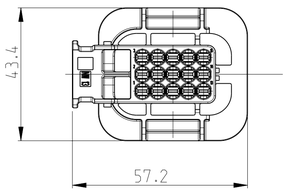

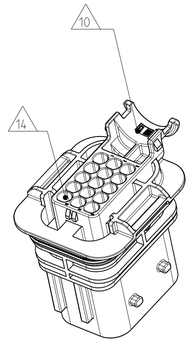

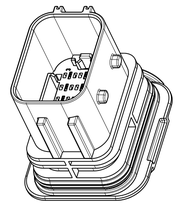

NOTES
Bemerkungen

1. TE NUMBER AND LOGO
   TE Nummer und Logo
2. PRODUCTION DATE
   Produktionsdatum
3. MATERIAL MARKING ACC.TO VDA 260
   Werkstoffkennzeichnung nach
4. LETTER-INSERT FOR THE REVISION STATUS OF THE MOULD
   ACTUAL STATUS: SEE TABLE
   Schriftsatz für Änderungszustand des Werkzeuges
   Aktueller Status: siehe Tabelle
5. FITS TO TE COUNTERPART AMP MCP2.8 RECEPTACLE HOUSING.15POS.
   PN 1534126
   Passend zu TE Gegenstecker AMP MCP2.8 Buchsengehäuse. 15pol.
   PN 1534126
6. FITS TO TE ADAPTER FOR METAL BRACKET
   1703806-1
   Passend zu TE Adapter für Metallhalter
   1703806-1
7. FITS TO TE INTERFACE DRAWING
   114-18846
   Passend zu TE Ausführungsvorschrift
   114-18846
8. MOUNTING WITH FIXING SLIDE
   1703804-1
   Montage mit Befestigungs-Schieber
   1703804-1
9. SLIDING DISTANCE OF SECONDARY LOCKING
   Verschiebeweg der zweiten Kontaktsicherung
10. DESIGNED FOR CORRUGATED TUBE NW13
    Ausgelegt für Wellrohr NW13
11. MATED WITH COVER TE NO. 1394049
    Passend zu Kappe TE Nr.: 1394049
12. MAX. CABLE TIE WIDTH: 5mm
    max. Kabelbinderbreite: 5mm
13. CAVITY NUMBERING
    Kammerbezeichnung
14. CAVITIES MATED WITH TAB 2.8 x 0.8 MM (SWS)
    SEE PRODUCT GROUP DRAWING
    TYCO NO.: 1355052
    MAX. WIRESIZE: 2.5mm² FLR AWG12TXL
    Kontaktkammer passend für Flachstecker 2.8 x 0.8 mm (EDS)
    siehe Produkt-Gruppenzeichnung
    Tyco Nr.: 1355052
    max. Drahgrößenbereich: 2.5mm² FLR AWG12TXL
15. -
    -
16. CODING RIBS
    Kodierungsribs
17. POLARIZATION
    Polarisierung
18. WARPAGE TO . . . . PERMITTED
    Verzug zulässig bis . . . .
19. MALFUNCTION CAUSED BY LACQUER IS NOT COVERED BY TYCO WARRANTY
    Funktionsbeeinträchtigung durch Lackieren liegt nicht im Einfluss und Gewährleistungsumfang von TYCO
20. LAYER PACKAGING IN CORRUGATED BOX
    Lagenverpackung im Versandkarton

DELIVERY CONDITIONS:
Lieferzustand:

2nd LOCKING DEVICE IN PRE LOCKED POSITION
2. Kontaktsicherung in Vorraststellung

1703799-1 CODING A AS SHOWN
Kodierung A wie gezeigt

TE ORDER-NO. TE Bestell-Nr.	REV.	COD.	QTY Anzahl	MAT.	COLOUR Farbe	DESCRIPTION Beschreibung	REV.	ITEM
1703799-1 (15POS)	B	A	1	SILICONE	ORANGE Orange	SEAL Dichtung	A	4
			1	PBT-GF30	YELLOW gelb	SEC. LOCKING DEVISE. 15POS zweite Kontaktsicherung. 15pol	A	3
			1	PBT-GF20	BLACK schwarz	CAVITY BLOCK. 15POS Kammerblock. 15pol	B	2
			1	PBT-GF20	BLACK Schwarz	TAB HOUSING. 15POS.. CODE A Flachsteckergeh.. 15pol.. Kodierung A	A	1

PRODUCT CHARACTERISTICS ACC. QMP EMEA_12
BESONDERE MERKMALE NACH QMP EMEA_12

THIS DRAWING IS A CONTROLLED DOCUMENT FOR TYCO ELECTRONICS CORPORATION IN-HOUSE USE ONLY. ANY REPRODUCTION OR DISTRIBUTION OUTSIDE THIS ORGANIZATION IS PROHIBITED WITHOUT CONTRACT FOR THE LATEST REVISION.
DIESES ZEICHNUNGSDOKUMENT WIRD DURCH AMP INCORPORATED KONTROLLIERT. ÄNDERUNGEN, DIE DEN TECHNISCHEN FORTSCHRITT DIENEN, SIND VORBEHALTEN. DEN ZWECK LETZTGÜLTIGEN ÄNDERUNGSSTANDES ERFAHREN SIE AUF ANFRAGE.

DIMENSIONS: MASSEINHEITEN: mm
TOLERANCES UNLESS OTHERWISE SPECIFIED: ALLGEMEINTOLERANZEN
2 PLC ±0.25 / 3 PLC ±0.127 / 4 PLC ±0.05 / ANGLES ±2° — ACC.TO DIN 16901-140 CENTRC TO NOMINAL DIM
MATERIAL: SEE TABLE / s. Tabelle
FINISH/OBERFLÄCHE/FARBE: SEE TABLE / s. Tabelle

DWN	A. Koperly	26-Jul-07
CHK	J. Granzow	26-Jul-07
APVD	Ch. Eherwein	26-Jul-07
PRODUCT SPEC PRODUKTSPEZ.	-	
APPLICATION SPEC VERARBEITUNGSSPEZ.	-	
WEIGHT GEWICHT	37 gr	

Tyco Electronics
tyco Electronics AMP GmbH
64625 Bensheim (Germany)

NAME: 2.8MM TAB HOUSING 15POS. ASSY
2.8mm Flachsteckergehaeuse 15pol. Assy
-

SIZE	CAGE CODE	DRAWING NO ZEICHNUNGS-NR.	RESTRICTED TO NUR FUER
A1	00779	C-1703799	-

CUSTOMER DRAWING /KUNDENZEICHNUNG | SCALE MASSSTAB 1:1 | SHEET BLATT 1 OF VON 1 | REV B